GB9400

Smart Collagen Sun by time4wellness

page

WARNUNG / WARNING	**2**
Bedienungsanleitung Gesichtsbräuner	**3**
User's manual facial tanner	**8**
Seitenteile, sidepanels / Declaration of Conformity	**13**

In unserem Shop finden Sie die passense Kosmetik zu dem Gesichtsbräuner. Scannen Sie hierzu den QR-Code.

Rev.09.09.2020

WARNUNG:

Während des Transports können sich die Lampen etwas verdrehen und dadurch zeitweise kurz keinen Kontakt haben. Wenn Sie jedoch etwas an den Lampen drehen, kann dieses Problem behoben werden. Achtung: jede Lampe brennt immer nur in Kombination mit einer anderen. Es brennen daher immer 2 Lampen nicht oder eine entsprechend höheren Anzahl. Wenn drehen bei der einen nicht hilft, versuchen Sie es einfach bei der anderen.

WARNING:

It is possible that the lamps don’t make any contact because they moved a little during tranportation. This problem can be solved by turning the lamps a little. Beware: the lamps are always switched on in combination with another lamp. So there are always 2 lamps, or a plural of 2 not working. Does drewing the one not work try the other.

User's manual facial tanner

Please read these instructions carefully before assembling and using the sun lamp GB9400. Make sure you only use this appliance in accordance with the recommended treatment times, tanning intervals, and tanning distance.

Power supply
This sun lamp should only be connected to a 230V 50Hz socket. Never place the sun lamp in a bathroom, sauna, or any other damp room.

Protective goggles
Ultraviolet radiation is harmful to the eyes. A pair of protective goggles, which must be worn with every use, has therefore been included with this sun lamp. Never use "regular" sunglasses instead of the protective goggles. Even shutting the eyes provides inadequate protection. A spare pair is also included.

Operation
Start the facial tanner by opening the two side panels by pushing button **A** (see drawing **1)**. Panels will open themselves by a built in spring. Open the panels till they cannot go any further **1 B**. DON'T FORCE SINCE THAT MAY CAUSE DAMAGE. The panels should stay in a certain angle to give maximum side tanning on the face. Turn the facial in the right position towards the face. The chosen position can be fixed by turning the knob on the right side of the facial (turn to the left **1 E**). Plug the mains lead into the socket and set the timer **1 C**

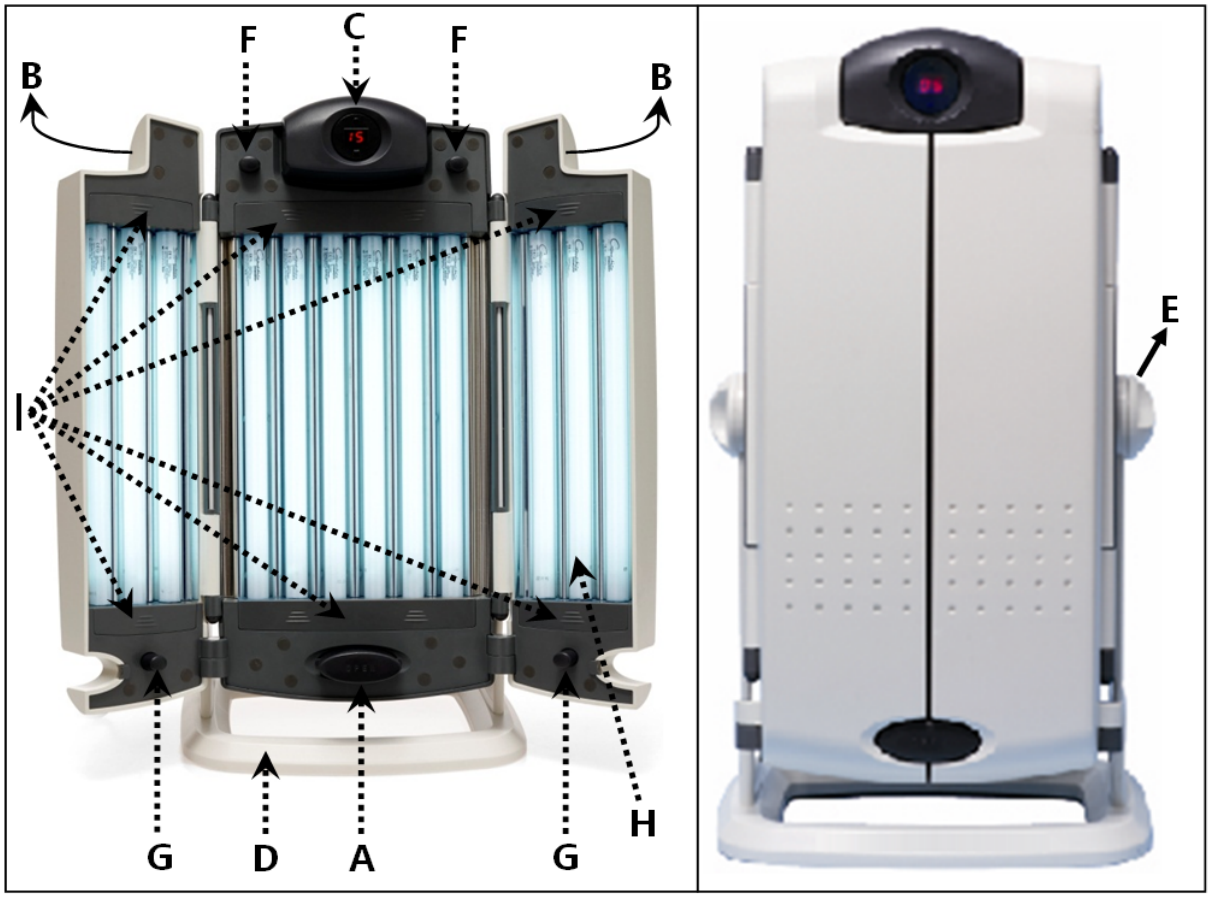

DRAWING 1

Timer

Plug the main lead into the socket. The timer display will now show 00 (blinking). Set the timer to the desired time by pressing the button above the display. Each press on the button means 5 minutes. You can choose time from 5 to 30 minutes. After you have selected the time and you do not touch any other button anymore the lamps will start burning after 3 seconds. Once the preset time has run out, the facial tanner will switch off automatically. If you wish to stop using the facial tanner before the time simply press the stop button below the display. During operation the timer will give a bleep every minut. The time left will be shown on the display.

Maintenance, cleaning and technical information

First remove the plug from the socket! Wipe the outside of the sun lamp with a slightly damp cloth. Do not use an abrasive cloth. Make sure that no water gets into the sun lamp. The light tubes can be dusted with a dry cloth or a soft brush. The reflector plate should only be dusted with a very soft brush (if necessary) from time to time. The lamps have a very long operating life of about 300 hours. This facial tanner has been built according to all European safety standards, which allows it to carry the CE-mark. Insulation class II, UV A radiation type 3, mains voltage 230 Volts, 50 Hz, power 200 Watts.

General information about tanning

You can tan safely all year round underneath this sun lamp if you follow these guidelines correctly. Our skin is tanned by invisible ultraviolet radiation from the sun. This radiation darkens the pigment already present in our skin and stimulates the formation of more pigment known as melanin. The production of new melanin cells and the darkening of these make the skin stay tanned longer. There are a number of different types of ultraviolet radiation. Ultraviolet A radiation (UVA), which colors the pigment cells brown, and ultraviolet B radiation (UVB), which stimulates the production of melanin cells, but also causes sunburn, are the most well-known types. Your sun lamp provides mostly UVA but also UVB. How quickly and how deep you tan depends on your skin type. The skin type also detain lines how long one can (safely) stay in the sun. This is true for both the real sun as well as the sun lamp. In order to make the best use of your sun lamp, first check your skin type using the following table. Further on in these instructions, you will find the different skin types in the tables with the recommended tanning times. If your skin falls into the type 1 or 2 category, we recommend you do not use the facial tanner at all.

SKINTYPE

Characteristics	Type 1	Type 2	Type 3	Type 4	Type 5	Type 6
Eye color?	Light blue, grey or green	Blue, grey or green	Dark blue, grey or green	Dark mostly brown	Dark brown	Dark brown
Hair color?	Red, light blond	blond	Dark blonde, brown	Dark brown	Dark brown, black	Black
Skin color?	Very pale	pale	Slightly tinted	Tinted	Dark Tinted	Very dark
Freckles	Lots very often	sometimes	Rarely	None	None	None
Tanning experience	No tan at all	Slowly difficult	Good	Very good and deep	Extremely good	Almost no effect
Sunburns	Always	Easily	Occasio-nally	Rarely or never	Only by exception	Never

The tanning program for facial GB9400

Before you begin, read all the instructions!

	Exposure schedule (in minuts) maximum				
exposure	**skintype 2**	**skintype 3**	**skintype 4**	**skintype 5**	**skintype 6**
1	5	5	5	5	5
2	5	10	10	10	15
3	5	10	10	15	15
4	5	10	15	25	25
5	5	10	15	25	30
6	5	15	20	30	30
7	5	15	20	30	30
8	5	15	20	30	35
9	5	20	25	35	35
10	5	20	25	35	35

Between two treatments there should be at least 48 hours!

Maximum number of exposures a year is 40

These recommended hours only apply for use with the recommended light tubes. Determine your skin type using the table. The maximum number of minutes for one tanning session can be found there.

Keep a minimum of **30 cm** distance between your face and the lamp. A greater distance is allowed although the tanning effect will diminish drastically. Always use the protective goggles! Should your skin become red and/or tight and sensitive, it is recommended you decrease the treatment time by 25%. After a treatment of 10 exposure days, a maintenance tanning time of 30 minutes a week is sufficient to keep your tan but don't exceed the maximum number of treatments. Unplug the lead after each use. Let the lamps cool down for a while. If you wish you can close the panels by pushing them slightly. The panels will be locked automatically. BEFORE CLOSING THE PANELS LAMPS SHOULD BE TURNED OFF!. If this by accident is forgotten the two safety switches will automatically shut down the operation. However don't use this as a regular procedure!

WARNINGS!!

- Read instructions carefully.
- UV radiation may cause damages of the eyes and skin like skin aging and possibly skin cancer. Certain medicine and cosmetics may increase the sensitivity.
- Persons not using the solarium, especially children, should not be present in the close proximity when the unit is in operation.

UV applicances must not be used by:

- persons under the age of 18 years;
- Persons who tent to freckle;
- Persons with the natural pale or reddish skin; Persons suffering from sunburn; Persons with abnormal skin discolorations or dirsorders;
- Persons having more than 16 moles (2 mm or larger in diameter) on the body;
- Persons having atypical moles (atypical moles are considered as asymmetrical moles with a diameter more than 5 mm with different pigmentation and abnormal lines; in case of doubt, seek medical advice);
- Persons not able to tan at all or not able to tan without burning when exposed to the sun;
- Persons who burn easliy when exposed to the sun;
- Persons who repeatedly experienced severe sun burns during their childhood;
- Persons suffering from or previously suffering from skin cancer or predisposed to skin cancer
- Persons with the next of kin having skin cancer.
- Persons with disorders arising out of increased sensitivity to light and undergoing treatment of such disorders; Persons with administered medication which increases or may increase sensitivity to light. Exposures should not exceed a person‘s minimal erythemal dose (MED). If erythema (skin reddening) appears hours after any exposure, further exposure should cease. After one week, exposures could be restarted from the beginning of the schedule of exposure.
- In case that after the first tanning session, secondary effects like itching should occur within 48 hours, please consult your physician before the next tanning session. For the general advice concerning the recommended distance to the UV light source please refer to page 10.
- For the general advice concerning the recommended tanning times and schedule please refer to page 10.
- This device has not been designed for being used by persons (including children) that are physically or mentally handicapped or have sensory disabilities. Moreover, it is not allowed to use this device without sufficient experience and/or knowledge, unless these persons will be supervised by persons responsible for their security or in case they have been instructed how to use this device.
- Children are not aware of the dangers which may occur when operating electrical appliances. Children must therefore never be allowed to operate electrical appliances without supervision.
- Before you plug the power cord into the socket, please take care that the voltage on the label is compatible with your main power supply.
- Do not use the appliance in bath rooms, damp rooms or near swimming pools.
- Do not switch on the unit in any area where there may be explosive vapors.
- The device has to be connected to the mains supply according to the technical data sheet.
- The air-intake slots and hot-air exhaust openings on the cooling fans must not be blocked or covered, as the system may otherwise overheat.
- Special materials, which fade in case of light (for example painting), should also not be too long in the UV-light of the appliance.
- It is possible that lamps will flicker in new installations, or that moving shadow effects occur. These have no influence on the tanning performance.

CHANGING THE LAMPS
If tanning results are decreasing a lot (mostly after 300 hours use) you may change the lamps. USE **Smart Collagen Sun 15W by time4wellness** or an alternative 15W lamp with UV code range 15-0-(16-21) / (11,6-13,6)

1. make sure the facial tanner is switched off and the power cord has been taken out of the socket
2. remove the covers (**I** on drawing **1**) by pushing them in the direction indicated on the plastic
3. remove the tubes by turning them slightly and carefully
4. pun in the new tubes and fix them by turning them into opposite direction
5. put the covers back in place

Parts and functions see drawing 1

A Release button to open the panels
C Timer with knob
D Stand
E Turning point with fixation knobs
F Safety switches (turning off the lamps when the panels are accidentally closed during operation. (NO STANDARD PROCEDURE). See instruction manual.
G Spring buttons to release the panels easier
H Lamp Smart Collagen Sun 15W by time4wellness
I Lamp covers

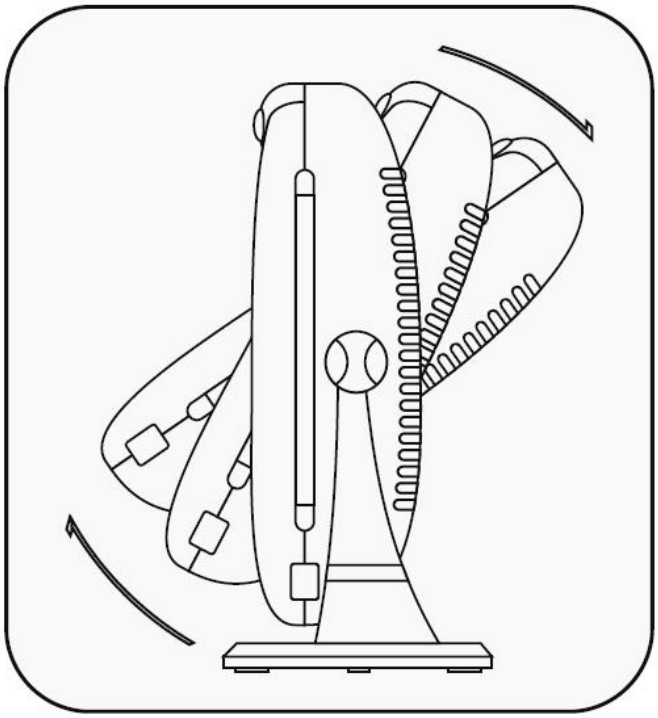

Different positions to adjust with fixation knob E

Contact
time4wellness
49479 Ibbenbüren
GERMANY
info@time4wellness.de

Bedienungsanleitung Gesichtsbräuner

Lesen Sie diese Anleitung sorgfältig durch, bevor Sie den Gesichtsbräuner GB9400 aufbauen und in Betrieb nehmen. Halten Sie die empfohlenen Bräunungszeiten, Intervalle und den Abstand zum Gesichtsbräuner ein.

Anschließen
Stellen Sie den Gesichtsbräuner auf keinen Fall im Badezimmer, Sauna oder einem anderem, feuchtem Raum auf. Überzeugen Sie sich davon, dass Ihre Steckdose für dieses Gerät geeignet ist.

Schutzbrille
Ultraviolette Strahlung schadet den Augen. Der Gesichtsbräuner wird daher mit einer kleinen Schutzbrille geliefert, die immer benutzt werden muss. Ersetzen Sie diese spezielle Schutzbrille nicht durch eine normale Sonnenbrille. Einfach die Augen schließen ist kein ausreichender Schutz.

Einschalten
Starten Sie den Gesichtsbräuner, indem Sie die beiden Seitenteile öffnen. Dazu müssen Sie auf Knopf **A** (siehe Abbildung **1**) drücken. Dann öffnen sich die Seitenteile automatisch. Sie können die Seitenteile jetzt von Hand weiter aufklappen, bis zum Anschlag. (Abbildung **1 B**) Die Seitenteile nicht mit Gewalt öffnen, sonst wird der Gesichtsbräuner eventuell beschädigt. Die Seitenteile müssen in einem bestimmten Winkel stehen, wenn das Ergebnis so optimal wie möglich ausfallen soll. Drehen Sie den Gesichtsbräuner in die richtige Position zu Ihrem Gesicht. Sie können die Position mit dem Schalter rechts am Gesichtsbräuner einstellen (nach links drehen: Abbildung **1 E**). Der Gesichtsbräuner schaltet sich ein, wenn Sie den Stecker in die Steckdose stecken und den Timer (**1 C)** anschalten

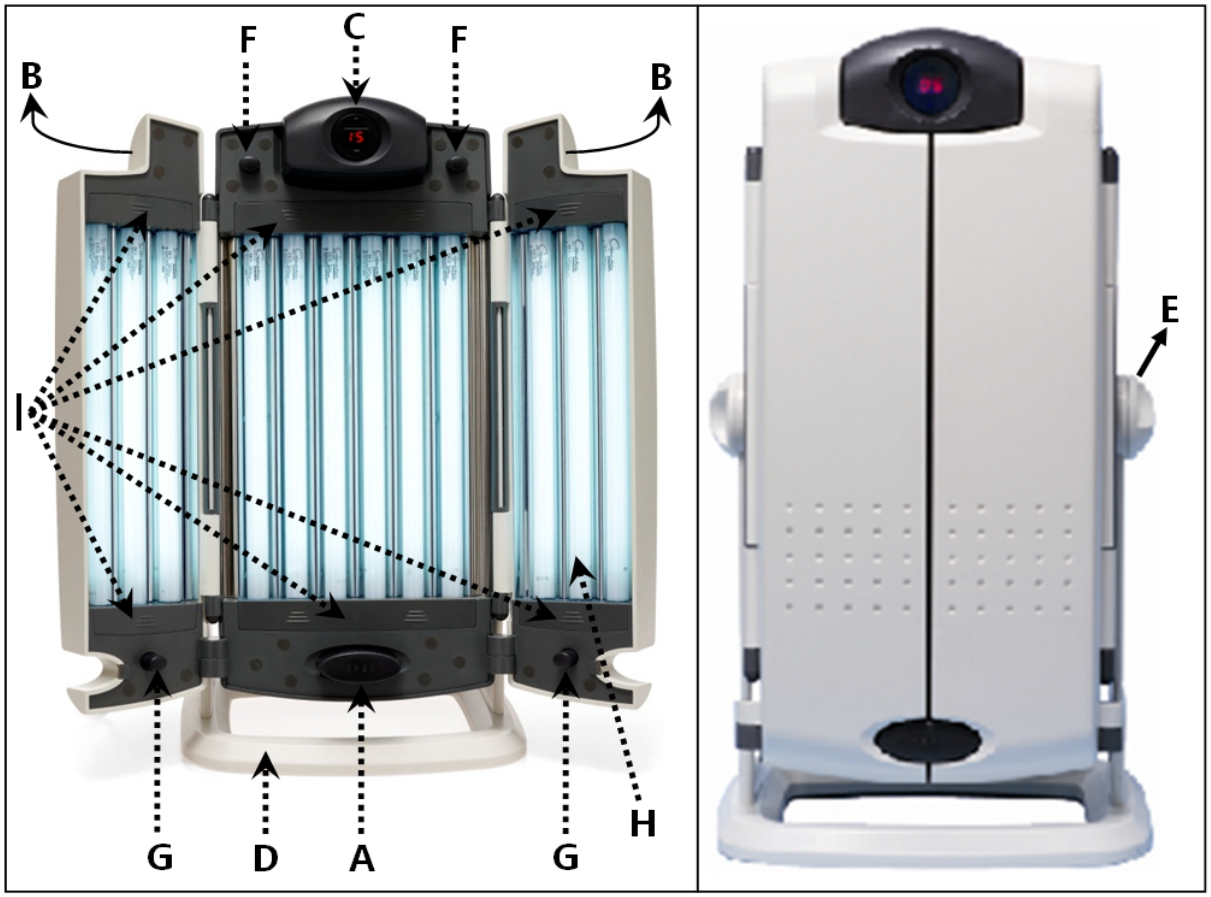

ABBILDUNG 1

Der Zeitschalter
Stecken Sie das Netzkabel in die Steckdose. Es erscheint die Anzeige des Timers mit „00" blinkend. Drücken die den Schalter oberhalb der Anzeige, um die gewünschte Zeit einzustellen, z.B. 10 Minuten. **Wenn keine weitere Taste gedrückt wird, schaltet sich das Gerät nach ca. 3 Sekunden automatisch ein**. Um die Eingabe zurückzusetzen, drücken Sie auf die Taste unterhalb der Anzeige. Im Betrieb blinkt der Punkt neben der Zahl. Nach Ablauf der eingestellten Bestrahlungszeit schaltet das Gerat automatisch ab. Wenn Sie die Benutzung beenden möchten bevor der Timer abgelaufen ist, drücken Sie einfach auf die „Stop" Taste unterhalb der Anzeige. **Nach Beendigung trennen Sie das Geräte immer vom Netz.**

Pflege, Reinigung und technische Daten
Ziehen Sie erst den Stecker aus der Steckdose. Wischen Sie die Außenseite des Gesichtsbräuners mit einem nur leicht angefeuchteten Tuch ab. Verwenden Sie keine Scheuermittel oder Mittel, die Kratzer verursachen könnten. Es darf auf keinen Fall Wasser in den Gesichtsbräuner tropfen. Die Lampen können mit einem trockenen Tuch oder einer weichen Bürste abgestaubt werden. Die Reflektorfläche darf nur mit einer sehr weichen Bürste abgestaubt werden (falls erforderlich). Die Lampen haben eine sehr lange Lebensdauer von ca. 300 Stunden. Dieser Gesichtsbräuner wurde gemäß der europäischen Sicherheitsbestimmungen gebaut und trägt daher die CE-Kennzeichnung, Schutzklasse II, Strahlung UV Typ 3, Netzspannung 230 Volt, 50 Hz, Leistung 200 Watt.

Allgemeine Informationen über den Bräunungsvorgang
Wenn Sie die Anweisungen korrekt einhalten, können Sie sich mit diesem Gesichtsbräuner das ganze Jahr über sicher bräunen ohne einen Sonnenbrand zu riskieren. Unsere Haut wird durch die unsichtbare ultraviolette Strahlung der Sonne gebräunt. Diese Strahlung macht die - sich bereits in unserer Haut befindlichen - Pigmente dunkler und regt die Bildung von mehr Pigmenten, die als Melanin bekannt sind, an. Die Bildung neuer Melaninzellen und die Bräunung derselbigen sorgen dafür, dass die Haut länger braun bleibt. Die ultraviolette Strahlung unterteilt man in UV-A-Strahlen, welche die Pigmentzellen braun färben, und in ultravioletten UV-B-Strahlen, welche die Bildung der Melaninzellen anregen, aber auch Sonnenbrand verursachen. Ihr Gesichtsbräuner produziert hauptsächlich UV-A-Strahlen, aber auch ein wesentliches Teil UVB. Wie schnell Sie braun werden und auch der Bräunungsgrad hängt von Ihrem Hauttyp ab. Der Hauttyp gibt ebenfalls an, wie lange man sich (sicher) sonnen kann. Das gilt sowohl für die natürliche Sonne, als auch für die Nutzung eines Gesichtsbräuners. Bestimmen Sie daher mit der nachfolgenden Tabelle zuerst Ihren Hauttyp, damit Sie den Gesichtsbräuner optimal nutzen können. Weiter hinten in dieser Anleitung finden Sie die unterschiedlichen Hauttypen in der Tabelle mit den empfohlenen Bräunungszeiten wieder. Falls Sie zum Hauttyp 1 oder 2 zählen, raten wir Ihnen den Gesichtsbräuner nicht zu benutzen.

Hauttyp

Kennzeichen Ihres Hauttyps	Typ 1	Typ 2	Typ 3	Typ 4	Typ 5	Typ 6
Augenfarbe	Hellblau, hellgrau, oder hellgrün	Blau, grau oder grün	Grau, braun	Braun bis dunkelbraun	Dunkel braun	Dunkel braun
Natürliche Haarfarbe	Rötlich bis rötlich blond	Blond bis hellbraun	Dunkelblond bis braun	Dunkelbraun	Dunkelbraun bis schwarz	Schwarz
Natürliche Hautfarbe	Sehr hell	Hell	Hell bis hellbraun	Hell braun, olive	Dunkel braun	Sehr dunkel braun

Bräunung	Keine	Kaum bis massig	Fort-schreitend	Schnell und tief	Sehr schnell und tief	Fast keine
Sommersprossen	Sehr häufig	Häufig	Selten	Keine	Keine	Keine
Sonnenbrand	Immer und schmerzhaft	Fast immer und schmerz-haft	Fort-schreitend	Selten	Sehr selten	Extrem selten

Das Bräunungsprogramm für den Gesichtsbräuner GB9400
Lesen Sie vor der Benutzung alle Anweisungen sorgfältig durch!

	Braunungszeit (in Minuten) maximum				
Besonnung	**Hauttyp 2**	**Hauttyp 3**	**Hauttyp 4**	**Hauttyp 5**	**Hauttyp 6**
1	5	5	5	5	5
2	5	10	10	10	15
3	5	10	10	15	15
4	5	10	15	25	25
5	5	10	15	25	30
6	5	15	20	30	30
7	5	15	20	30	30
8	5	15	20	30	35
9	5	20	25	35	35
10	5	20	25	35	35

Bitte beachten Sie, dass zwischen zwei Anwendungen mindestens 48 Stunden liegen sollten.

Maximale Anzahl der Bestrahlungen pro Jahr: 40

Diese Zeiten gelten nur bei Verwendung der empfohlenen Lampen. Suchen Sie in der Tabelle Ihren Hauttyp. Dort finden Sie die maximale Bräunungszeit in Minuten für einen Bräunungstag.

Halten Sie einen Abstand von mindestens **30 cm** ein zwischen Ihrem Gesicht und den Lampen ein. Ein größerer Abstand ist zwar möglich, verringert aber dann den Bräunungseffekt. Verwenden Sie immer eine Schutzbrille! Falls die Haut rot wird und/oder spannt und überempfindlich reagiert, raten wir Ihnen die Bestrahlungszeit um mindestens 25% zu verkürzen. Nach einem Bräunungszyklus mit 10 Bestrahlungstagen reicht eine Bräunungszeit von 30 Minuten pro Woche, um die Bräune zu erhalten. Überschreiten Sie niemals die maximale Anzahl der Bestrahlungen, die für Ihren Hauttyp gelten! Ziehen Sie nach Gebrauch den Stecker aus der Steckdose. Lampen abkuhlen lassen !!
ERST LAMPEN AUS, DANN SEITENTEILE SCHLIESSEN! Wenn Sie das aus Versehen vergessen, schaltet das Sicherheitssystem die Lampen automatisch ab. Lassen Sie das jedoch nicht zur Gewohnheit werden, denn sonst kann das den Gesichtsbräuner beschädigen.

WARNUNG!

- Anweisungen aufmerksam lesen.
- UV-Strahlung kann Augen- und Hautschäden, wie Hautalterung und möglicherweise Hautkrebs, hervorrufen. Bestimmte Medikamente und Kosmetika können die Empfindlichkeit erhöhen.
- Nichtanwender, insbesondere Kinder, dürfen nicht anwesend sein, wenn das Gerät betrieben wird.
- UV-Geräte dürfen nicht verwendet werden von:
- Personen unter 18 Jahren;
- Personen, die dazu neigen, Sommersprossen zu bekommen;
- Personen mit natürlicher roter Hautfarbe;
- Personen, die unter Sonnenbrand leiden;
- Personen mit atypisch entfärbten Hautbereichen;
- Personen, die mehr als 16 Leberflecken (2 mm oder größer im Durchmesser) am Körper haben;
- Personen, die atypische Leberflecken haben (atypische Leberflecken werden beschrieben als asymmetrische leberflecken mit einem Durchmesser größer als 5 mm mit unterschiedlicher Pigmentierung und unregelmäßigen grenzen; im Zweifelsfall sollte ein Arzt befragt werden);
- Personen, die überhaupt nicht bräunen können oder nicht bräunen können ohne einen Sonnenbrand zubekommen, wenn sie der Sonne ausgesetzt sind;
- Personen, die leicht einen Sonnenbrand bekommen, wenn sie der Sonne ausgesetzt sind.
- Personen, die in ihrer Vergangenheit während ihrer Kindheit wiederholt schweren Sonnenbrand hatten;
- Personen, die unter Hautkrebs leiden oder litten oder dafür prädisponiert sind;
- Personen, bei deren nächsten Verwandten Hautkrebs aufgetreten ist;
- Personen, die sich wegen Leiden, die mit Fotosensibilität einhergehen, in ärztlicher Behandlung befinden;
- Personen, die fotosensibilisierende Medikamente erhalten.
- Dieses Gerät ist nicht dafür bestimmt, durch Personen (einschließlich Kinder), mit eingeschränkten physischen, sensorischen oder geistigen Fähigkeiten oder mangels Erfahrung und/oder mangels Wissen benutzt zu werden, es sei denn, sie werden durch eine für ihre Sicherheit zuständige Person beaufsichtigt, oder erhielten von ihr Anweisungen, wie das Gerät zu benutzen ist.
- Kinder erkennen nicht die Gefahren, die beim Umgang mit Elektrogeräten entstehen können. Deshalb Kinder niemals unbeaufsichtigt mit Elektrogeräten arbeiten lassen.
- Prüfen Sie, bevor Sie das Gerät ans Netz anschließen, ob die Spannungsangabe auf dem Geräte-Typenschild mit der Netzspannung in Ihrem Haus übereinstimmt.
- Das Gerät nicht im Badezimmer, in Feuchträumen und in der Nähe von Schwimmbecken verwenden.
- Das Gerät nicht in explosionsgefährdeten Bereichen einschalten.
- Die Bestrahlungszeit darf nicht die persönliche minimale erythemale Dosis (MED) überschreiten. Falls ein Erythem (Hautrötung) Stunden nach der Bestrahlung auftritt, sollten keine weiteren Bestrahlungen stattfinden. Nach einer Woche können die Bestrahlungen am Anfang des Bestrahlungsplans wieder aufgenommen werden.
- Wenn innerhalb von 48 Stunden nach der ersten Anwendung Nebeneffekte wie z.B. Jucken auftreten, vor Anwendung weiterer Bestrahlungen einen Arzt um Rat fragen.
- Informationen zum beabsichtigten Bestrahlungsabstand sind im Punkt „Bestrahlungsabstand" enthalten.
- Informationen zum empfohlenen Bestrahlungsprogramm sind im Punkt „Bestrahlungsprogramm" zu finden.

Auswechseln der Lampen
Wenn die Bräunungsergebnisse stark nachlassen (meistens nach 300 Stunden Betriebsdauer), können Sie die Lampen des Gesichtsbräuners wechseln. Verwenden Sie Smart Collagen Sun by time4wellness oder ähnliche 15W Lampe mit UV Code Bereich 15-0-(16-21) / (11,6-13,6)

1. Überzeugen Sie sich davon, dass der Gesichtsbräuner aus ist. Ziehen Sie den Stecker aus der Steckdose.
2. Entfernen Sie die Schutzabdeckungen (Buchstabe I in der Abbildung 1), indem Sie diese in diejenige Richtung drücken, welche dort auf dem Plastik angegeben wird.
3. Entfernen Sie die Lampen, indem Sie diese vorsichtig und sorgfältig herausdrehen.
4. Setzen Sie die neuen Lampen in den Gesichtsbräuner ein. Drehen Sie diese vorsichtig an der entsprechenden Stelle (in die entgegengesetzte Richtung) fest.
5. Setzen Sie die Schutzabdeckungen ein.

Teile und Funktionen: siehe Abbildung

A	Knopf, mit dem Sie die Seitenteile öffnen
B	Seitenteile
C	Zeitschalter
D	Ständer
E	Schalter für Neigungsverstellung des Gesichtsbräuners
F	Sicherheitsschalter (sorgen für automatische Abschaltung der Lampen, wenn Sie aus Versehen die Seitenteile während der Bestrahlung schließen, was keine Gewohnheit werden darf, siehe Bedienungsanleitung!)
G	Sprungfedern zur reibungslosen Öffnung der Seitenteile
H	Lampen Smart Collagen Sun 15W von time4wellness
I	Schutzabdeckungen für die Lampen

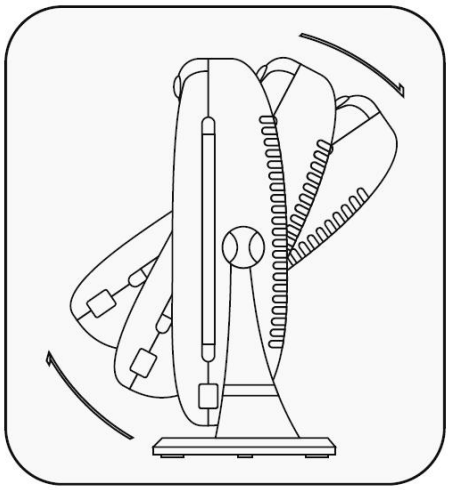

Diverse Neigungsverstellungen mit Hilfe von Schalter E

Kontakt
time4wellness
49479 Ibbenbüren
GERMANY
info@time4wellness.de

WICHTIGE HINWEIS UBER DIE SEITENTEILE:
Öffnen Sie bitte die Seitenteile, in dem Sie auf den Knopf A drücken. Es gibt keine Feder, die die Seitenteile in Position hält. Der Gesichtsbräuner muss in einem Winkel nach hinten stehen, wenn das Ergebnis so optimal wie möglich ausfallen soll und die Seitenteile geöffnet bleiben sollen. Die Einstellung des Winkels wird über den Drehknauf auf der rechten Seite durchgeführt. Verwenden Sie bitte nicht den Drehknauf auf der linken Seite, dieser hat keinerlei Funktion.

IMPORTANT INFORMATION ON THE SIDE PANELS
PLEASE BE INFORMED THAT THE SIDE PANELS HAVE NO MECHANICAL ASSISTANCE TO KEEP THEM OPEN. IF THE UNIT IS USED IN THE CORRECT POSITION AS DESCRIBED IN THE INSTRUCTIONS UNDER CHAPTER “OPERATION” ON PAGE 1. THE PANELS WILL STAY OPEN. TO ADJUST THE ANGLE OF THE UNIT USE THE RIGHT HAND KNOB TO TILT IT BACKWARDS. DO NOT ATTEMPT TO USE THE LEFT HAND KNOB AS IT IS FIXED AND UNMOVABLE

Declaration of Conformity

The BBWC GB9400 facial tanner meets all current and valid European Norms with regard to electrical safety and environment. BBWC BV confirms that this product complies with LVD 2014/35/EU and the EMC directive as well as RoHs 2002/95/EC. Consequently the BBWC 9400 complies with all European norms below:

EN60335-1: 2012
EN60335-2-27: 2013
EN55014-1: 2017
EN55014-2: 2015
EN61000-3-2: 2014
EN61000-3-3: 2013

Based on STC reports :LVD-D183384VOC 2018, EMC DM18110088 2012 and SD-S071362AOV. This product carries the CE mark fully justified

BBWC
4013CN
Netherlands
www.bbwc.nl
email: info@bbwc.nl